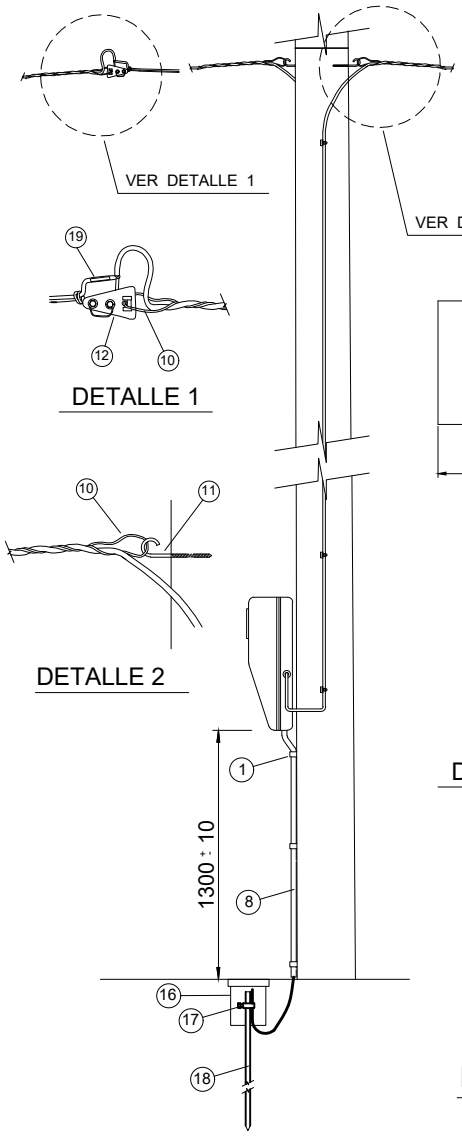

DETALLE 1

DETALLE 2

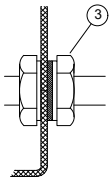

DETALLE 3

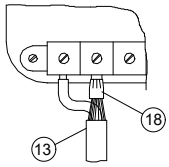

DETALLE 4

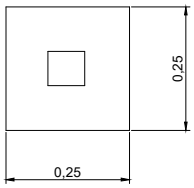

DETALLE
FUNDACION

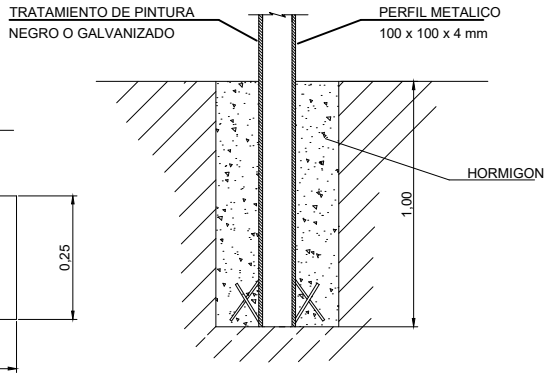

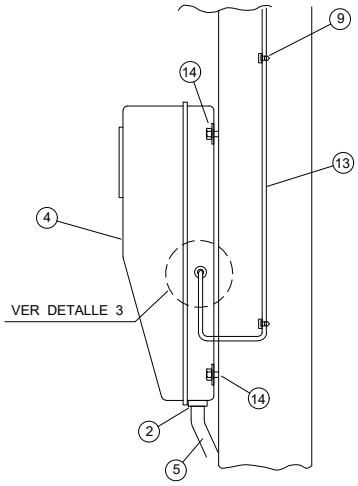

DETALLE MONTAJE CAJA DE EMPALME

DIMENSIONES MINIMAS
DE CAJA DE EMPALME

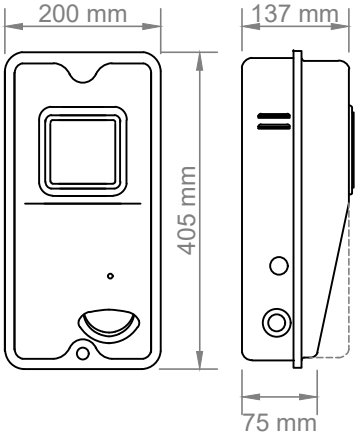

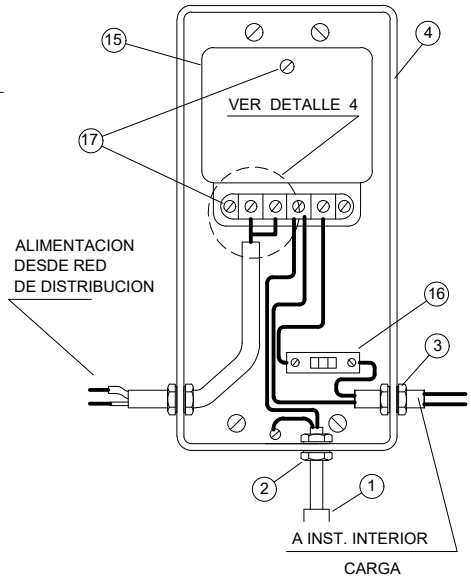

LISTA DE MATERIALES

ITEM	CANT.	DESCRIPCION	CUMPLE SI	CUMPLE NO	OBSERVACION
1	6	ABRAZADERA ZINCADA DOBLE			
2	4	CONTRATUERCA ZINCADA 5/8"			
3	1	BOQUILLA PASA CABLE 5/8"			
4	1	CAJA EMPALME MONOFASICA			
5	0,5 m	TUBO ACERO ZINCADO 5/8 x 3 m			
6	1	CONECTOR PARA BARRA TOMATIERRA 5/8"			
7	1	BARRA TOMATIERRA 5/8" x 1.50 m			
8	1	CAMARA DE REGISTRO			
9	10	BASE Y HEVILLAS ABRAZADERA CALECO			
10	2	NORDAZA PARA CABLE CONCENTRICO			
11	1	CANCAMO ABIERTO GALVANIZADO 5/16"			
12	1	PORTAFUSIBLE AEREO DE LOZA			
13	35 m	ALAMBRE CONCENTRICO 2 x 6 mm2			
14	2	TORNILLO AUTOPERFORANTE			
15	1	MEDIDOR MONOFASICO			
16	1	DISYUNTOR TERMONAGNETICO			
17	3	PERNO CABEZA REDONDA 3/16" x 1/4" CON TUERCA			
18	1	TERMINAL DE COMPRESION PARA CONCENTRICO			
19	1	CONECTOR DE COMPRESION RECTO 6 mm2			
20	1	PERFIL METALICO 100 x 100 x =>3 mm x 6 Mts.			

NOTAS :

1.- EN S/E UNITARIAS MONOFASICAS HASTA 7,5 KVA

2.- EN S/E UNITARIAS BIFASICAS HASTA 9 KVA

3.- LOS EQUIPOS DE MEDIDA DEBERAN QUEDAR POR NORMA GENERAL EN DIRECCION AL ACCESO PARA PERMITIR LA TOMA DE ESTADO

4.- LARGO MAXIMO DEL EMPALME 20 METROS

5.- EL CONTRATISTA DEBERA DEJAR 2,5 MTS. DE P.I. 6 mm PARA LA CONEXION DEL EMPALME

6.- LA CONEXION DEL MEDIDOR DEBE REFERIRSE AL DIAGRAMA IMPRESO EN LA TAPA

7.- EL POSTE DE EMPALME NO PUEDE QUEDAR BAJO LA LINEA DE MEDIA TENSION EXISTENTE DISTANCIA MINIMA 2 METROS

8.- LA ALTURA MINIMA DEL CONDUCTOR DE LA ACOMETIDA NO DEBE SER INFERIOR A 5,0 M RESPECTO AL SUELO DE ACUERDO AL PUNTO 6.3 DEL RPTU N° 7

9.- EL PERFIL METALICO DEBE IR CON TAPA METALICA SOLDADA, DE MODO DE IMPEDIR EL INGRESO DE AGUA

10.- LOS COLORES DE LOS CONDUCTORES, ESTAN DE ACUERDO AL PUNTO 5.32 Y 5.33 DEL PLIEGO RIC N° 04.

11.- EL DISEÑO DE CAJA DE EMPALME MONOFASICO ES REFERENCIAL. SE ACEPTARA CUALQUIER GABINETE QUE CUMPLA CON LA NORMATIVA RIC N° 1. Y QUE GARANTICE LAS SIGUIENTES DIMENSIONES MINIMAS: ALTO : 405 mm ; ANCHO: 200 mm ; PROFUNDIDAD SUP.: 137 mm ; PROFUNDIDAD INF.: 75 mm. o 137 mm.

Dibujó : H. Bravo C.	COOPERATIVA ELECTRICA LOS ANGELES LTDA.	PLANO :
Controló : H. Torres R.	MONTAJE EQUIPO DE MEDICION EN B.T. MONOFASICO CON OPCION SMMC EN POSTE METALICO 100 x 100 (mayor o igual a 3 mm)	NC - 004
Aprobó : G. Martinez	Junio 2026	LAMINA 1 DE 1